# Kocioł EcoTherm Plus WGB 70i - z jednym obiegiem c.o. z zaworem mieszającym oraz obiegiem c.w.u. z podgrzewaczem zasobnikowym 500

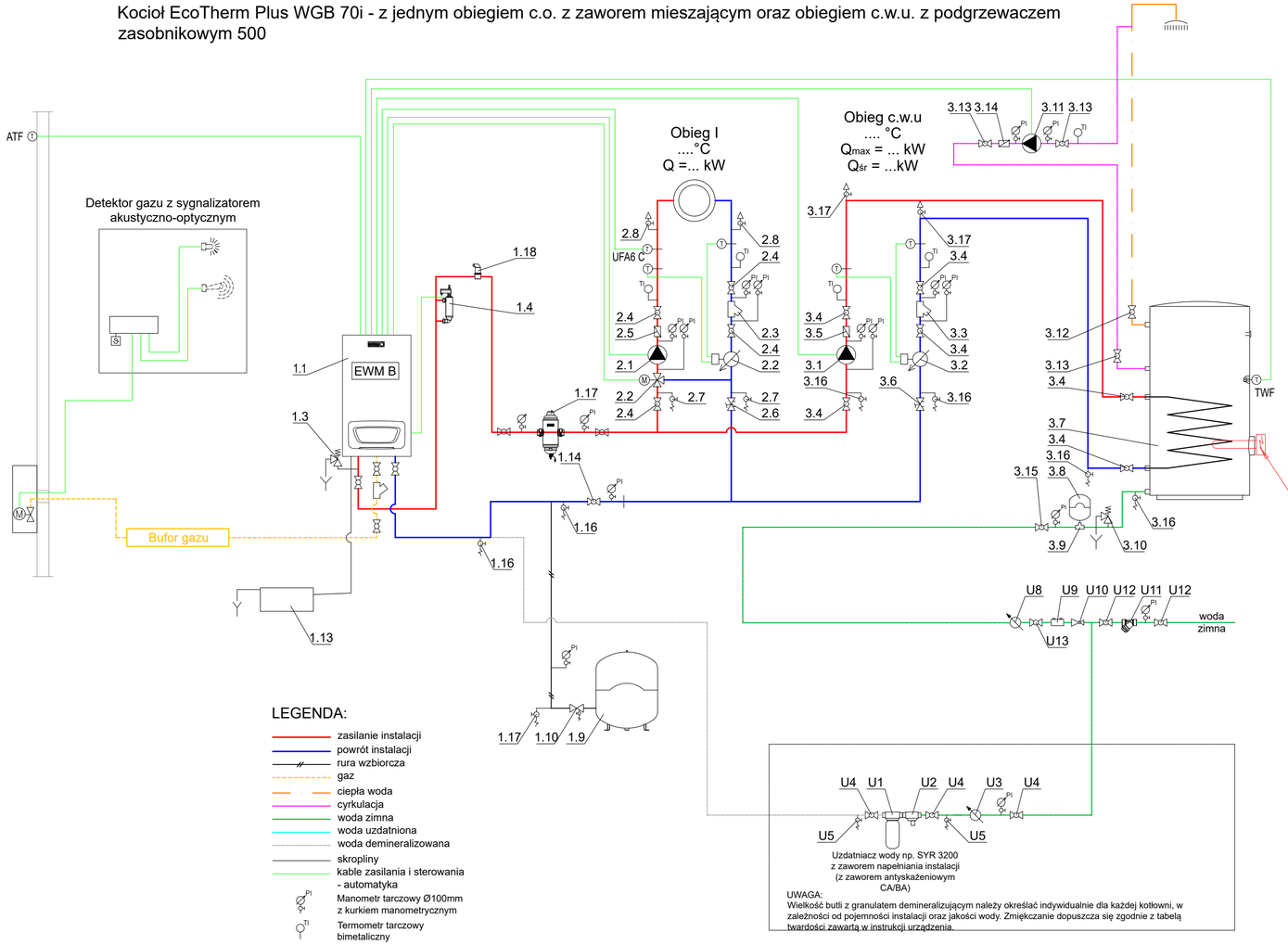


| L.p. | URZĄDZENIE | Ilość | L.p. | URZĄDZENIE | Ilość |
|---|---|---|---|---|---|
| 1.1 | Gazowy kocioł kondensacyjny WGB 70i | | 3.1 | Pompa obiegu ładowania podgrzewacza c.w.u. | |
| | Regulatory i czujniki dodatkowe | | 3.2 | Licznik ciepła | |
| TWF | Czujnik ciepłej wody użytkowej WWF | | 3.3 | Filtr siatkowy z wkładem magnetycznym | |
| 1.3 | Zawór bezpieczeństwa | | 3.4 | Zawór odcinający DN | |
| 1.4 | Zabezpieczenie stanu wody | | 3.5 | Zawór zwrotny DN | |
| 1.5 | Naczynie wzbiorcze | | | | |
| 1.6 | Złącze odcinające | | 3.7 | Podgrzewacz zasobnikowy | |
| 1.7 | Wymiennik ciepła (patrz UWAGA przy podgrzewaczu) | | 3.8 | Naczynie wzbiorcze | |
| 1.8 | Zawór bezpieczeństwa | | 3.9 | Złącze odcinające | |
| 1.9 | Naczynie wzbiorcze | | 3.10 | Zawór bezpieczeństwa | |
| 1.11 | Filtroodmulnik magnetyczny | | 3.11 | Pompa cyrkulacyjna | |
| 1.12 | Filtr siatkowy z wkładem magnetycznym | | 3.12 | Zawór odcinający DN | |
| 1.13 | Neutralizator skroplin NEOP70 | | 3.13 | Zawór odcinający DN | |
| 1.14 | Zawór odcinający DN | | 3.14 | Zawór zwrotny DN | |
| 1.15 | Zawór odcinający ze złączką do węża DN | | 3.15 | Zawór odcinający DN | |
| 1.16 | Zawór odcinający ze złączką do węża DN | | 3.16 | Zawór odcinający ze złączką do węża DN | |
| 1.17 | Separator powietrza - zanieczyszczen dn 50 (546119) | | 3.17 | Odpowietrznik automatyczny/separator powietrza | |
| 1.18 | Odpowietrznik automatyczny | | U1 | Uzdatniacz wody np. SYR 3200 z butlą z granulatem zmiękczającym | |
| 2.1 | Pompa obiegu grzewczego | | U2 | Zawór napełniania instalacji np. SYR 6827 CA lub 6628 Plus BA | |
| 2.2 | Licznik ciepła | | U3 | Wodomierz skrzydełkowy JS do wody zimnej | |
| 2.3 | Filtr siatkowy z wkładem magnetycznym | | U4 | Zawór odcinający DN | |
| 2.4 | Zawór odcinający DN | | U5 | Zawór odcinający ze złączką do węża DN | |
| 2.5 | Zawór zwrotny DN | | U6 | Zmiękczacz wody | |
| 2.6 | Zawór równoważący z funkcją odcięcia DN | | U7 | Filtr mechaniczny z płukaniem zwrotnym | |
| 2.7 | Zawór odcinający ze złączką do węża DN | | U8 | Wodomierz skrzydełkowy JS do wody zimnej | |
| 2.8 | Odpowietrznik automatyczny/separator powietrza | | U9 | Zawór antyskażeniowy | |
| | | | U10 | Reduktor ciśnienia | |
| | | | U11 | Filtr siatkowy z wkładem magnetycznym | |
| | | | U12 | Zawór odcinający DN | |
| | | | U13 | Zawór odcinający DN | |
| | | | U14 | Zawór zwrotny DN | |
| | | | U15 | Zawór odcinający ze złączką do węża DN | |
| | | | | Manometr tarczowy z kurkiem manometrycznym | |
| | | | | Termometr tarczowy bimetaliczny | |

Inwestycja:

**PROJEKT ZAMIENNY PRZEBUDOWY, ROZBUDOWY, NADBUDOWY I REMONTU BUDYNKU URZĘDU MIEJSKIEGO W WASILKOWIE PRZY ULICY BIAŁOSTOCKIEJ 7 NA DZ. NR EWID 3009/5, 3009/6, 2543/4, 3039/2, OBRĘB EWID. 200213_4.0013 WASILKÓW, JEDNOSTKA EWIDENCYJNA M. WASILKÓW**

Inwestor:

Gmina Wasilków
ul. Białostocka 7
16-010 Wasilków

Jednostka projektowa:

Przyzyński Architektura
SP. z O.O.
ul. Bałtycka 2/9
15-611 Białystok

Faza opracowania:

PROJEKT ZAMIENNY WYKONAWCZY

Rysunek:

SCHEMAT TECHNOLOGICZNY KOTŁOWNI GAZOWEJ – LOKALIZACJA PIWNICA

| Branża: | | |
|---|---|---|
| SANITARNA | Nr uprav.: | Podpis: |
| Projektant: | | |
| mgr inż. Maciej Sawicki | Bł./22/00 | |
| Sprawdzający: | | |
| mgr inż. Barbara Zdzisława Wojsław | Bł-146/88<br>Bł-214/93 | |

Projekt jest chroniony prawem autorskim. Projekt architektoniczny jest projektem nadrzędnym, wszystkie niescisłości konsultować z Głównym Projektantem

| Nr proj.: | Skala: | Data: | Nr rys.: | Rev. |
|---|---|---|---|---|
| PT-1/2025 | – | 07.04.2025 | 24 | A |